Pannelli isolanti per tetti a falda **Ampatherm®**

Istruzioni di posa

powered by Kingspan powered by

Uso

Pannelli isolanti per tetti a falda® **Ampatherm®**

Varianti del prodotto

Senza telo di sottotetto laminato

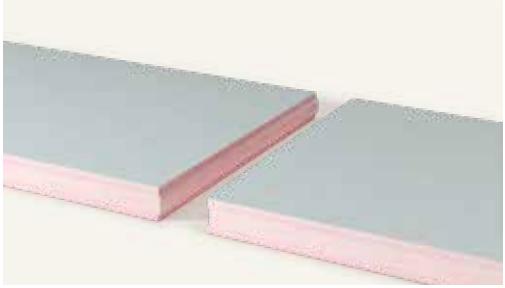

Ampatherm® Resol
laminato in tessuto non tessuto minerale sui due lati e con speciale rinforzo a reticolo sul lato inferiore.

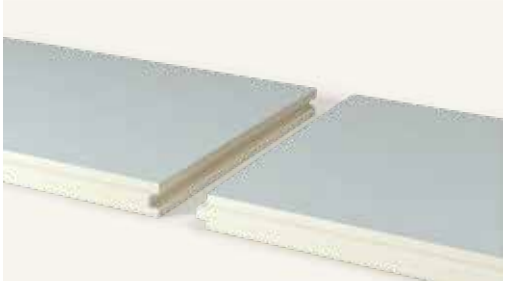

Ampatherm® PIR Tex
laminato in tessuto non tessuto minerale sui due lati.

Ampatherm® PIR Alu
laminato in alluminio sui due lati.

Con telo di sottotetto laminato

Ampatherm® Resol plus
laminato in tessuto non tessuto minerale sui due lati e con speciale rinforzo a reticolo sul lato inferiore. Con telo di sottotetto laminato sul lato superiore.

Ampatherm® PIR Tex plus
laminato in tessuto non tessuto minerale sui due lati. Con telo di sottotetto laminato sul lato superiore.

Ampatherm® PIR Alu plus
laminato in alluminio sui due lati. Con telo di sottotetto laminato sul lato superiore.

Direttive di lavorazione

Trasporto e stoccaggio

> Importante: dopo la consegna in cantiere disporre i pacchetti **Ampatherm®** in piano e coprirli con pellicole e teli per evitare influssi di agenti atmosferici. I pannelli bagnati o danneggiati non devono essere installati.

Calpestabilità

> **Ampatherm® Resol plus**: calpestabilità grazie allo speciale rinforzo a reticolo sul lato inferiore dei pannelli, secondo GS-Bau-18. Il lato con reticolo deve essere sempre posato verso il basso! Vedere rapporto delle prove dell'Holzforschung Austria (HFA).
> **Ampatherm® PIR Tex plus e PIR Alu plus**: calpestabilità secondo GS-BAU-18. Vedere rapporto delle prove dell'Holzforschung Austria (HFA).
> Evitare di calpestare i giunti nell'area dei correntini.
> Le superfici di tetti non rivestite sono sostanzialmente considerate un elemento non calpestabile (secondo BGR 214; 4.5).
> Rispettare le leggi e le norme antinfortunistiche in vigore!

Taglio

> I pannelli isolanti per tetti a falda **Ampatherm®** possono essere lavorati con utensili per il legno di uso comune. Ad es. con una sega circolare manuale o un segaccio. Si possono tagliare in modo particolarmente comodo e con poca polvere con un seghetto alternativo con lama a filo ondulato.

Lavori preliminari e posteriori

Statica/costruzione:

- Carpenteria del tetto a vista (con legno piallato e assito) o rivestimento interno, ad es. con pannelli in cartongesso.
- Correntini con classe di resistenza almeno C24, ad es. in legno pieno secondo DIN 4074-1 o legno pieno con incastro a coda di rondine secondo DIN 20000-7 o legno lamellare secondo EN 14080.
- Larghezza correntini min. 60 mm da fissare secondo la statica con viti di sistema Heco-Topix Ø 8,0 mm (filettatura parziale con testa svasata).
- Larghezza correntini min. 80 mm da fissare secondo la statica con viti di sistema Heco-Topix - CC Ø 8,5 mm (filettatura CC con testa cilindrica).
- Distanze tra correntini (senza assito) max. 1,0 m. Oltre questa misura pericolo di ribaltamento.

Collegamento a vite / fissaggio dell'isolamento sopra i correntini

- I pannelli isolanti per tetti a falda **Ampatherm®** sono pannelli isolanti resistenti alla compressione che vengono fissati nella struttura del tetto portante secondo la statica con l'ausilio di controlistelli e apposite viti.
- Dimensioni dei controlistelli almeno alt./largh. 30/50 mm da fissare con viti di sistema HECO secondo la statica.
- Per l'utilizzo di prodotti **Ampatherm®,** Ampack offre un servizio di calcolo gratuito della ditta Heco. Vedere modulo.
- Il cliente può eseguire anche autonomamente la misurazione statica con il software HCS di Heco. Il software può essere scaricato gratuitamente al seguente link: www.bit.ly/3wyGDSL

Isolamento termico o contro umidità:

- Dal progettista/esecutore deve essere pianificato/eseguito un progetto di tenuta all'aria.
- Lo strato di tenuta all'aria / freno vapore della struttura del tetto va collegato con cautela, prima del montaggio dell'isolamento sui correntini, sui piani di tenuta all'aria dei componenti adiacenti (ad es. pareti di frontoni, pareti di gronda, ecc.).
- Ad es. la muratura deve essere livellata ben a filo rispetto al lato superiore dei correntini mediante rimozione di malta. Evitare sporgenze della muratura.
- I campi dei correntini, ad es. sopra la radice del tetto, possono essere chiusi con residui di pannelli **Ampatherm®** profilati tagliati su misura, dello spessore di circa 100 mm e incollati con **Ampacoll® Maxiflex** (schiuma PU). Dato che non si escludono crepe di movimento, i raccordi dei pannelli **Ampatherm®** vanno anche incollati a tenuta d'aria permanente. Ad es. con il nastro adesivo **Ampacoll® Flexx**.
- La sottostruttura, come ad esempio i rivestimenti di tavole, va interrotta sulla muratura esterna, realizzando così una guida senza fughe del piano ermetico all'aria.
- Lo strato di tenuta all'aria / freno vapore deve essere rivestito sempre in modo sufficiente e senza fughe, secondo i requisiti della fisica delle costruzioni
- Ermeticità al vento: escludere la corrente dal basso nei pannelli isolanti per tetti a falda con aria esterna. I raccordi devono essere ermetici al vento, in particolare nella zona marginale. Eventuali cavità vanno isolate.
- Le zone non laminate degli espansi rigidi devono essere completamente coperte con altri strati di componenti, come ad esempio un telo di sottotetto, un apposito nastro adesivo, un listello di copertura, ecc.
- Attenersi a tal fine anche ai disegni delle strutture / dei dettagli **Ampatherm®**.

> Rispettare i regolamenti e i requisiti nazionali.
> A seconda della struttura del tetto esistente o di nuova costruzione è necessaria una prova dell'acqua di condensa (ad es. secondo DIN 4108-3, SIA 180) e la riserva di asciugatura (ad es. secondo DIN 68800).

> In caso di utilizzo di prodotti **Ampatherm®,** Ampack offre un servizio di calcolo gratuito per l'isolamento termico e la protezione contro l'umidità. Vedere modulo.

Posa

Raccordo con la gronda

> I pannelli isolanti per tetti a falda **Ampatherm®** devono essere posati parallelamente alla gronda. Si consiglia di montare sulla gronda o sul bordo inferiore della zona isolante una battuta come ausilio di montaggio, ad es. in legno squadrato o un asse dello spessore dei pannelli isolanti. Questa battuta deve solo assorbire il carico durante la posa, ma deve essere dimensionata in modo sufficiente per accogliere i carichi che si presentano durante il montaggio.

> La posa dei pannelli isolanti per tetti a falda **Ampatherm®** inizia in genere dal raccordo con la gronda del lato sinistro della superficie del tetto.
> In genere la scanalatura viene ruotata verso l'alto. Questo permette la posa di un mazzuolo.
> Per ottenere un passaggio privo di cavità dal legno di battuta ai pannelli isolanti si dovrebbe tagliare la molla nella serie di pannelli inferiori.

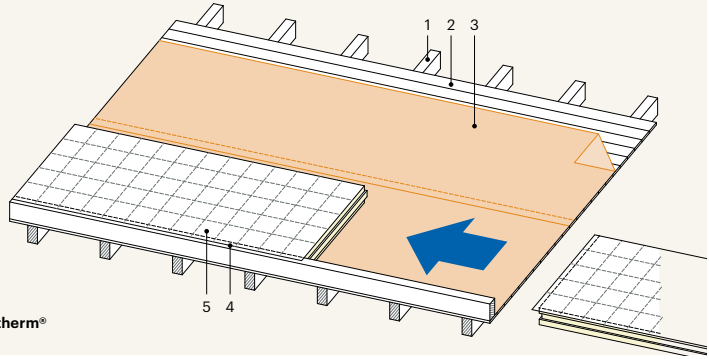

1 Carpenteria del tetto / correntini
2 Assito
3 Strato di tenuta all'aria / freno vapore
4 Legno per gronda / listello di battuta
5 **Pannelli isolanti per tetti a falda Ampatherm®**

Posa nel composito (su assito in legno con freno vapore)

> I pannelli isolanti per tetti a falda **Ampatherm®** vengono posati nel composito. Non sono ammessi giunti a croce. L'aggetto dei giunti trasversali deve essere almeno 25 cm.
> Nella posa senza assito evitare 2 giunti dei pannelli in un'area dei correntini, direttamente sovrapposti!

> Nella posa su assito a vista (lato copertura con telo d'assito, freno vapore, ecc.) verificare mediante un collegamento a vite di prova l'eventuale presenza di crepe del legno nella tavola dell'assito. Secondo l'esperienza, non ci si deve aspettare una rottura a partire da uno spessore della tavola di 22 mm. Diversamente l'assi

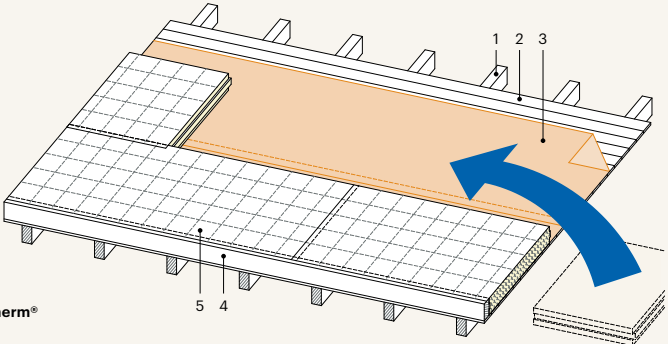

1 Carpenteria del tetto / correntini
2 Assito
3 Strato di tenuta all'aria / freno vapore
4 Legno per gronda / listello di battuta
5 **Pannelli isolanti per tetti a falda Ampatherm®**

- to andrebbe preforato per motivi di posa con il controlistello e il coibente con una punta da legno di diametro 5 mm o secondo l'omologazione delle viti in uso.
- In caso di esigenze di sicurezza anticaduta (pannelli isolanti per tetti a falda con telo di sottotetto laminato)
- il pannello isolante deve appoggiarsi su almeno due correntini. Distanza assiale dei correntini max. 1000 mm. Ogni pannello isolante deve essere fissato con almeno 2 viti nella controlistonatura, la distanza delle viti può essere max. 650 mm, la distanza dall'estremità del listello max. 350 mm.
- Max. 250 mm sporgenza della linea di gronda dei pannelli senza assito («cantilever»). Non calpestare!
- In caso di grandi sporgenze del tetto raddoppiare la sporgenza con assito e morsetti all'altezza del pannello isolante e «allungare» la laminazione dei teli lato superiore, ad es. con **Ampatop® Protecta plus** ed eseguire il drenaggio a prova di pioggia nella grondaia.
- Per i pannelli isolanti per tetti a falda **Ampatherm®** con telo di sottotetto laminato: la sovrapposizione sul legno del raccordo con la gronda, a seconda del dettaglio di gronda, deve essere incollata sul legno o sulla lamiera di gronda oppure sopra il telo d'assito, il telo di sottotetto e simili.
- Le sovrapposizioni dei giunti vanno incollate secondo lo stato di avanzamento della posa (prima di collocare le guarnizioni per chiodi a nastro o i controlistelli). Le superfici adesive devono essere prive di polvere e asciutte. Utilizzare un rullo di pressione o un ausilio di pressione **Ampacoll® Pressly**. Temperatura di posa min.
- +5 °C. Rimuovere subito dal tetto liner / strisce coprenti per il pericolo di scivolamento.
- Consiglio: in presenza di compluvi, per migliorare la sequenza del lavoro si deve iniziare con la posa da entrambi i lati del compluvio.
- Gli intagli, ad es. per finestre per tetto a falda o canna fumaria, possono essere realizzati dopo la posa.

Fissaggio listelli di base / controlistelli

- Si devono utilizzare guarnizioni per chiodi a nastro conformi ai requisiti specifici del Paese. Le guarnizioni per chiodi a nastro vanno incollate sempre sul telo di sottotetto.
- Avvitare i controlistelli secondo la statica, in parallelo e al centro rispetto ai correntini. Le viti di fissaggio con forza di trazione vengono avvitate sulla controlistonatura con angolo di 90°. Le viti di fissaggio con forza di spostamento sono inserite inclinate con angolo di 60° rispetto alla gronda (con ausilio per avvitamento).

Viti di sistema a magazzino:
Heco-Topix ø 8 × 200 - 340 mm con testa svasata ø 18,5 mm
Heco-Topix-CC ø 8,5 × 300 mm, testa cilindrica

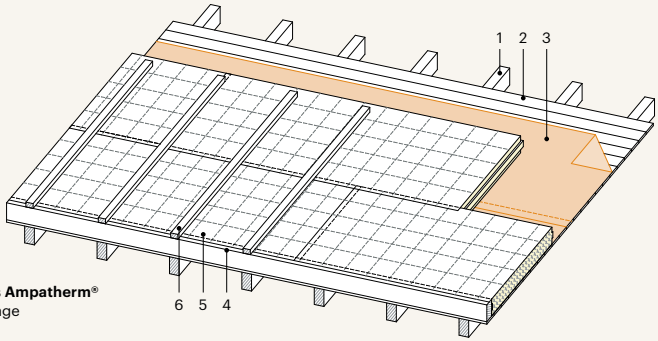

1 Charpente / chevrons
2 Lambrissage
3 Lé d'étanchéité à l'air / pare-vapeur
4 Chanlatte / planche de butée
5 Panneaux isolants pour toits à pans inclinés **Ampatherm®**
6 Bande d'étanchéité pour clous + contrelattage

Formazione di colmi, compluvi e displuvi

In linea generale i pannelli isolanti per tetti a falda vanno adattati alle peculiarità geometriche con tagli di giunti obliqui o di sporgenze. I raccordi e i giunti senza linguetta e scanalatura vengono riempiti con **Ampacoll® Maxiflex** (schiuma PU) e rifilati dopo il distacco. Le strisce superficiali non protette e non rivestite vengono incollate con il nastro adesivo largo **Ampacoll® XT 250**.

Per la configurazione di scanalature consigliamo di posare un corrispondente telo di sottotetto, come ad es. il nastro per compluvio **Ampatop® ProtectaStripe**. In caso di requisiti maggiori si utilizza **Ampatop® Seal** o **Ampatop® Seal GHS**.

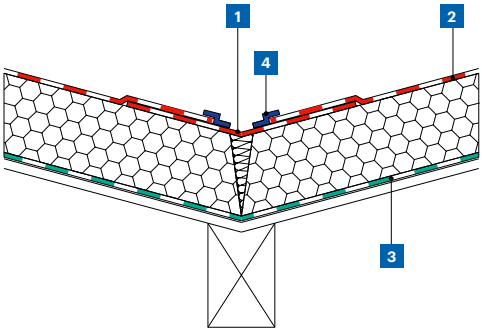

1 Nastro per compluvio: **Ampatop® ProtectaStripe**

2 Telo di sottotetto laminato su **Ampatherm® Pannelli isolanti per tetti a falda**

3 Freno vapore **Ampatex® SB 130**

4 Incollaggio: nastro adesivo **Ampacoll® XT** o **Flexx, 60 mm**

Uso del nastro per compluvio **Ampatop® ProtectaStripe**

Ultimo aggiornamento 07/2021. Salvo modifiche ed errori di stampa. La pubblicazione, anche parziale, è consentita solo con l'autorizzazione scritta di Ampack AG. Ogni ristampa o nuova edizione sostituisce i dati del presente documento. Le foto e le immagini sono rappresentazioni schematiche, dalle quali non si può derivare alcuna garanzia di correttezza e completezza. È compito del progettista e/o del costruttore verificare la correttezza tecnica e professionale e l'applicabilità per ciascun oggetto.

Gli esperti dell’involucro dell’edificio. Dal 1946.

Ampack Italia s.r.l.
Viale Stazione 7
IT-39100 Bolzano (BZ)
T +39 471 053 475
F +39 471 053 476
ampack@ampackitalia.it
www.ampack.biz

Ampack AG
Seebleichestrasse 50
CH-9401 Rorschach
T +41 71 858 38 00
F +41 71 858 38 37
ampack@ampack.ch
www.ampack.biz

7004CHIT/KX:YY(VS)0721